Avec le fauteuil monte-escalier Otolift, vivez confortablement dans votre maison!

OTOLIFT®

Le fauteuil monte-escalier Otolift

Le fauteuil monte-escalier Otolift a été réellement conçu pour l'utilisateur. Aussi séduisant qu'élégant, il s'intègre à votre intérieur grâce à un vaste choix de revêtements et de coloris.

Otto Ooms BV, son constructeur attache beaucoup d'importance à la sécurité, à la fiabilité et au confort. Avec ce nouveau modèle, Otto Ooms BV a particulièrement soigné l'esthétique de son fauteuil monte-escalier. Appréciez sa ligne très discrète et ses couleurs élégantes (grand choix de matériaux et de teintes), votre fauteuil monte-escalier Otolift va s'accorder discrètement au style de votre intérieur.

Il fait partie de la maison et améliore votre confort!

Les nombreux avantages du double rail

Le rail étroit en profilés tubulaires s'adapte à tous les escaliers et prend un minimum de place : seulement 14,5 cm par rapport au mur. Le Flexirail® est toujours fabriqué en version double rail, qui est le seul procédé vraiment capable de vous garantir une parfaite stabilité. Vous vous sentirez en sécurité et éprouverez un confort accru, notamment parce que la vitesse de montée et de descente est particulièrement régulière. Moins la technique est compliquée, plus elle est fiable.

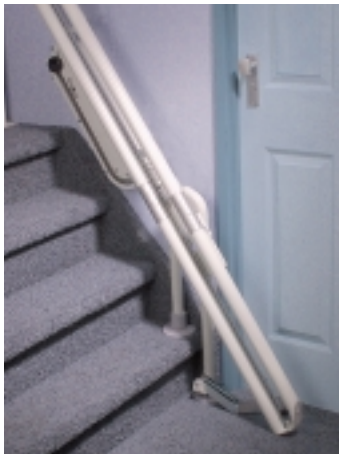

▲ Rail baissé

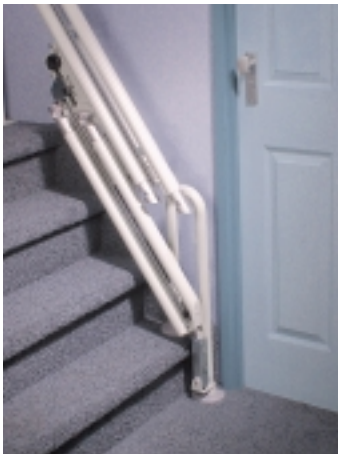

▲ Rail relevé

Otolift prend très peu de place

Les fauteuils monte-escaliers Otolift sont performants tant par leur forme que par leur confort. Vous agrandissez le siège pour augmenter le confort du trajet et vous le repoussez après usage. Les accoudoirs sont rabattables et le repose-pied se déplie et se replie aisément, sans devoir se baisser, à l'aide d'un levier des deux côtés du siège. Le siège devient si compact qu'il occupe seulement 38,5 cm en position repliée et ne gêne pas les autres utilisateurs de l'escalier. En option, le fauteuil monte-escalier peut être équipé d'un rail escamotable qui, une fois replié, dégage totalement l'espace devant l'escalier. Le rail peut aussi être doté d'une petite prolongation ou d'une courbe tournée vers l'arrière dégageant l'escalier, lui permettant de ne pas dépasser dans le couloir. A l'arrêt, le siège ne gêne pas l'accès à l'escalier.

Confort et sécurité

Le fauteuil monte-escalier satisfait à toutes les normes de sécurité et de confort. Des sécurités intégrées d'origine arrêtent la progression du fauteuil en cas d'obstacle imprévu. Le siège pivote: on peut donc s'y asseoir et en descendre facilement à l'étage. Le bouton de commande jaune (monté au choix sur l'accoudoir gauche ou droit) est ergonomique. Il tombe bien sous la main et est facile à manœuvrer grâce à un joystick intégré. Grâce à sa forme sphérique, vos vêtements ne risquent pas de s'y accrocher.

Même en cas de panne de courant

Otolift fonctionne sur batteries 24 v, ce qui vous permet de l'utiliser même s'il n'y a plus de courant. Son entraînement très silencieux, garantit une progression extrêmement douce. Les deux batteries sont installées dans le l'appareil à côté du moteur. La commande électronique programmable du fauteuil monte-escalier permet d'adapter la vitesse de montée aux souhaits de l'utilisateur.
Dans une courbe tournée vers l'arrière, le fauteuil adapte automatiquement sa vitesse pour optimiser le confort et le sentiment de sécurité.

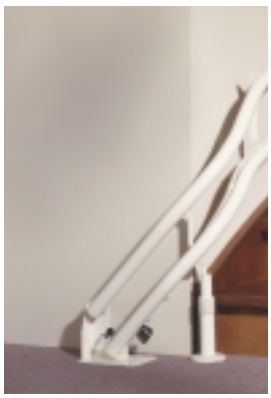

▲ Si vous préférez ne pas stationner le fauteuil monte-escalier au pied de l'escalier et le placer dans un coin ou dans le hall, vous pouvez installer une courbe de stationnement qui dégage entièrement l'escalier.

La commande du fauteuil monte-escalier est très aisée grâce au bouton de commande monté dans l'accoudoir (à gauche ou à droite au choix).

Le siège pivote et bloque le fauteuil: on peut donc s'y asseoir en toute confiance et en descendre facilement.

Des démarrages et des arrêts très doux

La douceur du démarrage et des arrêts contribue aussi au confort général. Le fauteuil monte-escalier démarre et s'arrête sans secousse. La transition entre les différentes vitesses se fait en douceur.
Une simple prise à proximité du fauteuil permet d'alimenter le chargeur, assurant le rechargement automatique des batteries en position de repos. Les boutons de commande, fixés en haut et en bas de l'escalier, permettent d'appeler ou de renvoyer le fauteuil monte-escalier. Il sont télécommandés par ondes radio : il n'y a pas de câbles disgracieux.

▲ Assise repoussée

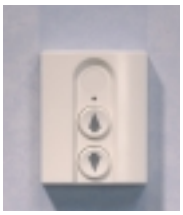

▲ Bouton d'appel et de renvoi

▲ Assise tirée

▲ Repose-pied et accoudoirs dépliés

▲ Repose-pied et accoudoirs repliés

Neuf revêtements au choix

Six tissus et trois simili cuir différents pour recouvrir le siège et le dossier.

10 bleu parme

20 rouge bordeaux

30 bleu marine

50 pourpre

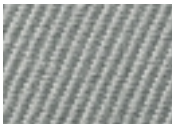

90 gris

100 brun

60 simili cuir bleu

70 simili cuir noisette

80 simili cuir bourgogne

Deux couleurs RAL différentes

Le siège et le rail sont fabriqués en deux teintes: gris perle RAL 7035 et crème RAL 9001.

RAL 7035

RAL 9001

Garantie et après-vente

Spillift® et Flexirail® d'Otolift sont des produits de qualité innovants, robustes et de très grande qualité. Ils font la réputation d'Otto Ooms, constructeur leader aux Pays-Bas, et de ses représentants. Produits d'exception, les appareils créés par Otolift bénéficient de conditions de garantie excellentes. L'entretien et les éventuelles réparations, sont effectués avec rapidité et efficacité par nos équipes spécialisées.

02.11 FR

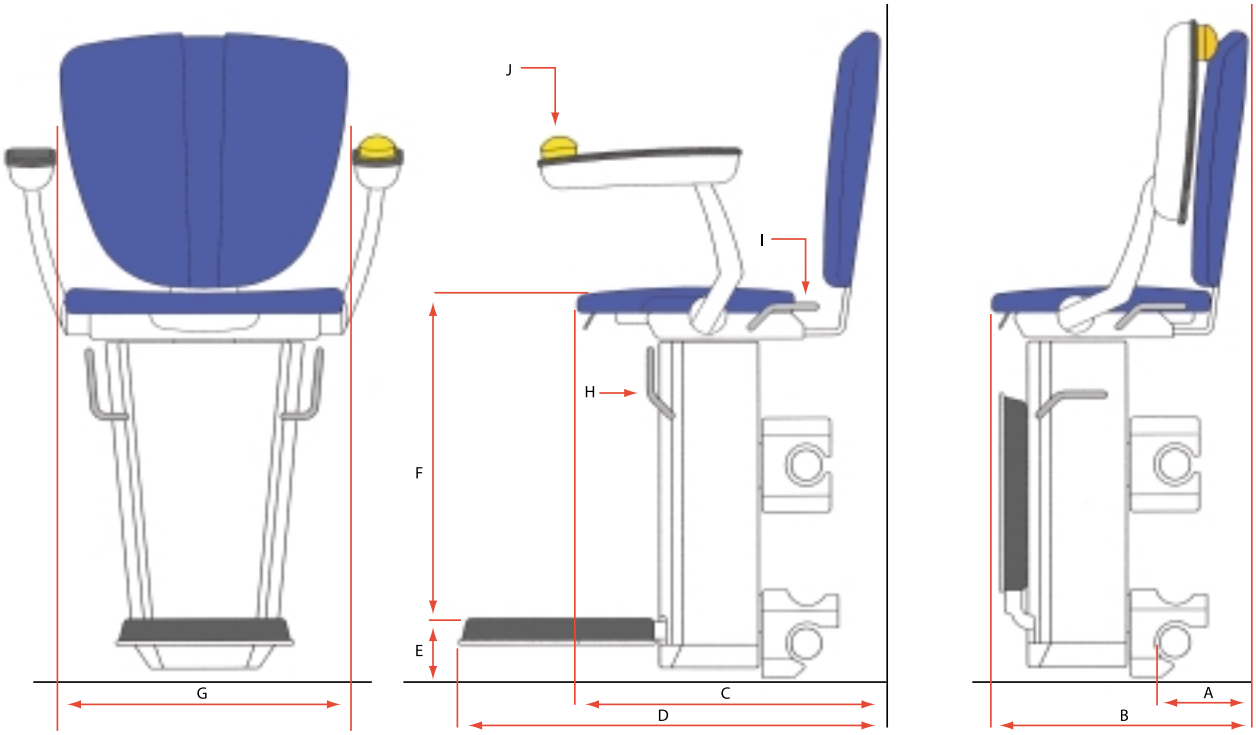

A	145 mm	Côté avant du rail jusqu'au mur.
B	385 mm	Fauteuil monte-escalier relevé, repose-pied et accoudoirs relevés, siège rentré.
C	455 mm	Fauteuil monte-escalier déployé, siège déployé.
D	635 mm	Repose-pied abaissé.
E	90 mm	Face supérieure du repose-pied jusqu'au sol.
F	480 mm	Hauteur de l'assise au-dessus du repose-pied (adaptable).
G	430 mm	Largeur entre accoudoirs (adaptable).
H		Levier de commande pour déployer ou rabattre le repose-pied.
I		Levier de commande du siège pivotant.
J		Joystick à bouton sphérique. Peut être monté sur l'accoudoir gauche ou droit au choix.

La gamme Otolift distribuée par Ascier

- Fauteuil monte-escalier Flexirail® Otolift
- Otolift Spillift®

ASCIER

notre métier : l'accessibilité

ASCIER S.A.S.
13 Boulevard Robert Thiboust - BP 11 - SERRIS
77706 MARNE LA VALLEE CEDEX 04
Tél: 01 60 43 61 10
Fax: 01 60 43 61 19
www.ascier.fr
e-mail: info @ascier.fr

Charge utile	100 ou 130 kg
Vitesse	Variable jusqu'à max. 0,15 m/sec., démarrage et arrêt en douceur.
Moteur	300 W.
Alimentation électrique	Prise monophasée 230 V à proximité de l'escalier, pour alimenter le chargeur.
Commande	Dans l'accoudoir gauche ou droit du siège. Interrupteur d'appel et de renvoi en haut et en bas de l'escalier.
Rail	Rail en acier fixé aux marches de l'escalier.
Modèle spécial	Modèle pour transport debout partiel. Conçu pour les personnes pliant difficilement les genoux ou ayant des problèmes de hanche.
Sécurité	Bords sensibles de sécurité sous le repose-pied et le siège, les panneaux latéraux, les éléments de roulement et l'entraînement.
Suppléments	Interrupteurs à clé et diverses adaptations optionnelles.

Les procédés d'impression peuvent altérer les couleurs des revêtements.
Sous réserve de modification des modèles par le constructeur.
Document et photos non contractuels.