SIÈGES DE DOUCHE ET APPUIS RELEVABLES

Sièges de douche muraux

Code ISO 093303

Réf. voir différents modèles

Plusieurs modèles proposés dans la gamme de sièges de douche muraux rabattables : simple assise, avec dossier ou avec dossier et accoudoirs

Tous sont de forme galbée, pour le plus grand confort de l'utilisateur. Leur ergonomie permet l'évacuation de l'eau par l'arrière et facilite le nettoyage.

CARACTÉRISTIQUES

- Assise ergonomique de profondeur 515 mm ;
- Surface antidérapante ;
- Charge maximale en pression statique : 150 kg *(assise)* et 75 kg *(accoudoirs)* ;
- Livré avec gabarit de pose facilitant l'installation;
- Faible encombrement en position rabattu *(de 14 cm à 17 cm)* ;
- Charge maximale avec béquille : 300 kg *(voir chapitre dédié Solutions XL)* ;
- Composition : fibre de verre renforcée nylon, renfort de dossier en acier inoxydable.

Coloris

BLANC
RAL 9010

NB. Vis de fixation non comprises dans la référence des sièges.
Le choix de la visserie (inox) est laissé à l'appréciation de l'installateur en fonction du type de mur.

ACCESSOIRES POUR SIÈGES DE DOUCHE MURAUX RABATTABLES

ACCESSOIRES	RÉF.	
Béquille double réglable • Composée de deux pieds réglables et d'un bras de rappel • Réglage en hauteur en continu sur 15 cm *(de 42 à 57 cm)* • En acier phosphaté revêtu époxy ou en inox revêtu époxy blanc	*1895*	1
Housse hygiénique amovible • Facile à fixer et à changer grâce à un système de velcro • Couleur : bleu	*1208*	2
Coulisses de réglage en hauteur sur 15 cm ⇨ **pour référence *1204***	*1566*	3
Manette de serrage *(à réglage rapide)* - Pour Réf.1566	*1569*	
Coulisses de réglage en hauteur sur 15 cm ⇨ **pour références *1205* et *1206***	*1567*	
Contre-plaque ⇨ **pour assise et dossier**	*1565*	4

Siège de douche mural simple assise
sans dossier ni accoudoirs

Réf. 1204B

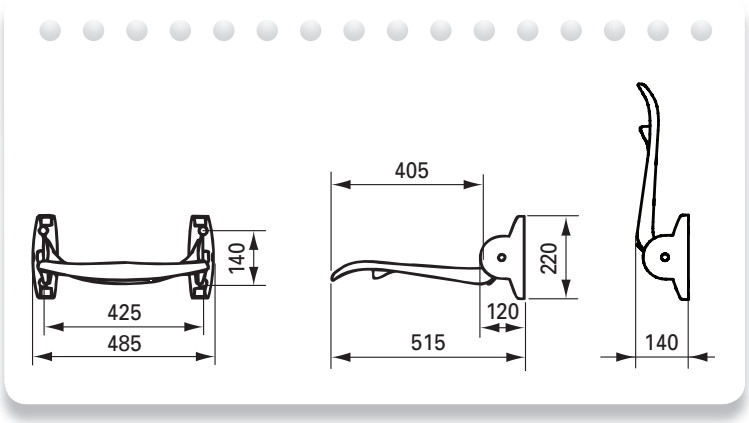

Siège de douche rabattable

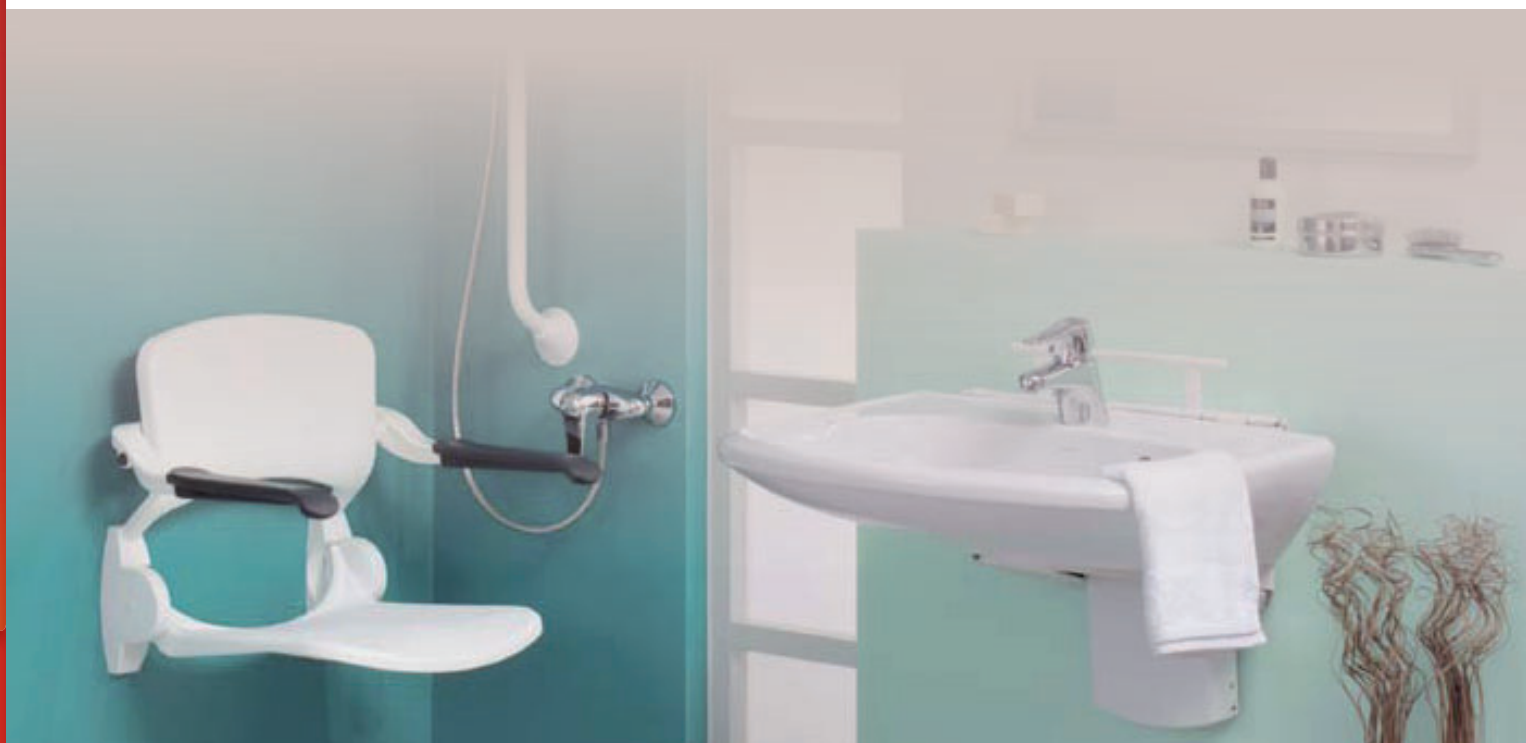

Siège de douche mural avec dossier

Réf. 1205B

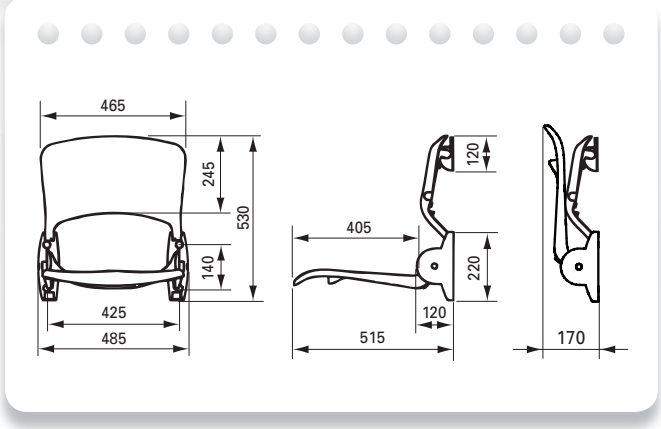

Siège de douche mural avec dossier et accoudoirs
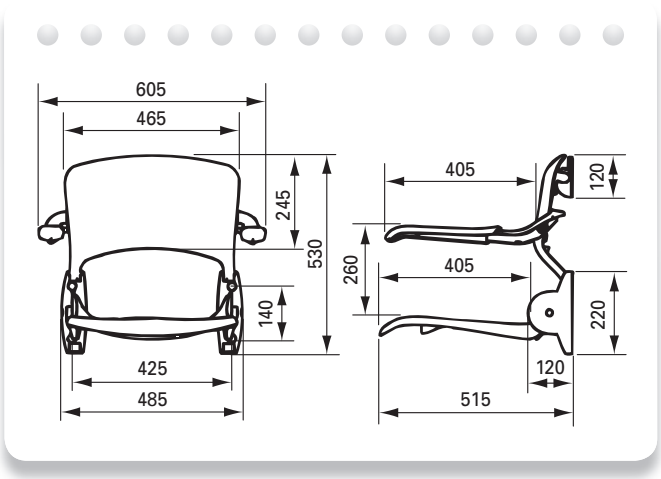
Réf. 1206B