TEMPOSTOP 2 à levier :

DESCRIPTIF

Robinet temporisé de lavabo, à commande par levier. Fermeture automatique temporisée à 15 sec. Débit 4 litres/mn réglable par l'extérieur, sans démonter la cartouche, ni couper l'eau. Corps en laiton massif chromé avec brise-jet L.116. Garantie 10 ans. Marque DELABIE type Tempostop 2 à levier, Réf. 702400

x	Réf. : 702400 : à levier-poussoir (grand modèle)

» Prévoir un pré-mélangeur type PREMIX Compact pour l'alimentation du robinet en eau mitigée. (voir en bas de page)

FONCTIONNEMENT ET DESTINATION

• Ouverture de l’écoulement par commande à levier, et fermeture automatique temporisée sans contact manuel.
• Destination : recommandé pour enfants, personnes âgées et handicapés (manœuvre très souple et préhension facilitée).

LES AVANTAGES PRODUIT

• ECONOMIE D'EAU proche de 70 %, grâce à la fermeture automatique temporisée à 15 sec., au débit pré-réglé à 6 litres/mn.
• FIABILITE : Endurance inégalée (Mécanisme indéréglable en matériaux anti-tartre et anti-corrosion, et système de temporisation auto-nettoyant).
• GAIN DE TEMPS A L'INSTALLATION : Réglage de débit par l’extérieur sans couper l’eau, et sans démonter la cartouche (Brevet DELABIE) pour une mise en eau plus rapide et un confort sans éclaboussures.
• MAINTENANCE AISEE : Cartouche interchangeable sans dépose du robinet.
• GARANTIE 10 ANS

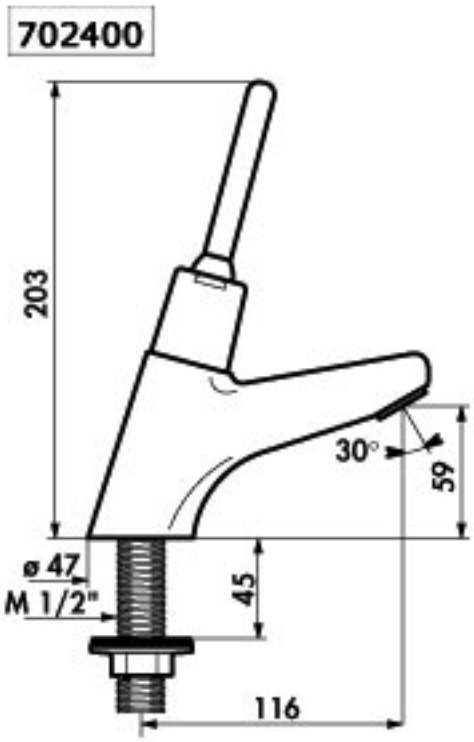

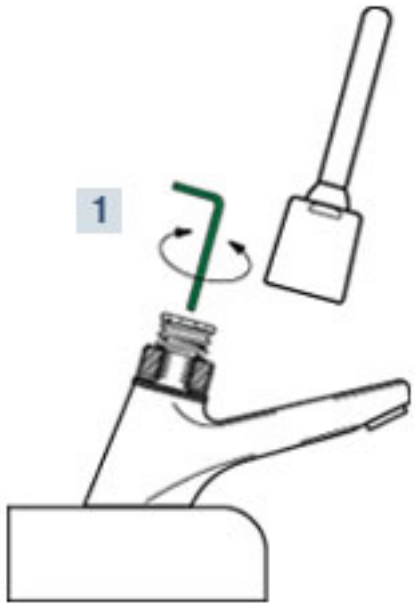

1 **Réglage du débit** sans démonter la cartouche, ni couper l'eau (Brevet DELABIE). Utiliser une clé Allen n° 3