CHAISE GARDE-ROBE "KIEL"
à hauteur réglable

5710.00

DESCRIPTION :

- Hauteur de l'assise réglable.
- Seau et coussin d'assise amovibles.
- Accoudoirs basculants.
- Pieds antidérapants
- Dossier formé ergonomique.
- Matériau synthétique :
  - Grande durabilité.
  - Facilité de nettoyage avec tous types de détergents.
  - Faible poids.
  - Doux au touché.
  - Pas d'oxydation.

Photos non contractuelles

CARACTERISTIQUES :

- Profondeur : 62 cm
- Largeur (E) : 57 cm
- Profondeur de l'assise (C) : 43 cm
- Hauteur de l'assise (B) : 48,5 – 56 cm
- Largeur de l'assise (A) : 45 cm
- Poids : 11 kg
- Charge maximale : 100 kg

CONFORMITE :

- Marquage CE.
- Directive 93/42 (Dispositifs médicaux) Classe I

MODELES :

Chaises de toilette :

- Réf : 5710.00 (gris/bleu)
- Réf : 5710.01 (jaune/rubis)

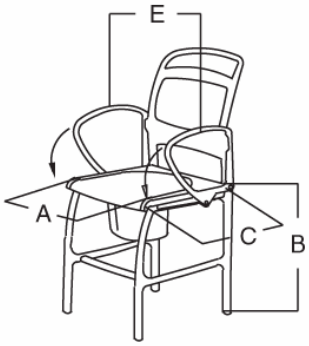

OPTIONS :

Coussin pour dossier :

- Réf : 5701.10 (gris)

Z.A. Fief des Prises
USSEAU 17220 SAINTE SOULLE
Tel: (33) 05.46.42.04.16
Fax: (33) 05.46.43.06.38