Tricycle City

City le tricycle moderne

Stabilité
Sécurité
Sportive
Moderne

couleurs

TM LE CONFORT MEDICAL
03 26 40 57 69

www.tm-leconfortmedical.fr

City

City est un tricycle avec deux roues à l'arrière .
Conçus pour un public actif, les tricycles City conviennent aux Ados et adultes qui ont besoin d'une plus grande stabilité.
Partir à vélo à l'école, au bureau ou en promenade en famille tout est désormais possible.

Qualité et sécurité

Les 2 roues à l'arrière donnent une grande stabilité au vélo. Monter ou descendre du vélo est facilité par le cadre .
À pied vous poussez le vélo comme un vélo normal: pas de gêne à cause de roues à l'arrière.
Le freinage est assuré par des freins à tambour à l'avant. A l'arrière il est possible de choisir soit un frein torpédo soit un frein sur jante.
country est également équipé d'un frein parking et d'un éclairage sur batterie.

Accessoires

Country peut être équipé de différents accessoires facilitant le positionnement et le maintien de la personne sur le vélo.

Moteur électrique 'Assist'

Les Country 22 et 24 peuvent être équipés d'une assistance électrique. Cette aide au pédalage peut être enclenchée à tout moment et vous assiste dans votre effort.
Monter des côtes ou rouler contre le vent devient alors un vrai plaisir.

Caractéristiques :

Matériau cadre	Acier galvanisé
Revêtement	Revêtement époxy qualité extérieure
Roues	Jantes aluminium avec moyeux aluminium et rayons acier
Éclairage	Éclairage LED à pile avant et arrière
Sonnette	Sonnette à actionnement facile
Garde-boue	Matière plastique résistante aux chocs
Garde-chaîne	Matière plastique résistante aux chocs
Guidon et tige de selle	Guidon : acier, tige de selle : aluminium
Poignées	Caoutchouc
Selle	Selle enfant
Freins	Freins à tambour avant et arrière, et frein de stationnement
Entraînement	Modèle de base : moyeu à roue libre
Options	Voir carte/catalogue
Garantie	2 ans, à l'exception des pièces sujettes à l'usure

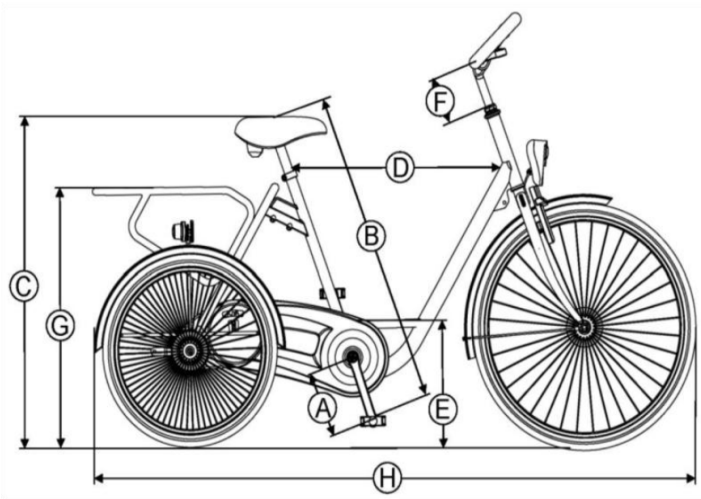

Length in mm (H)	1595
Width in mm	685
Weight in kg	26
Crank length in mm (A)	125
Inner leg length in mm (B)	680 - 880
Height saddle - floor in mm (C)	min. 750
Step-in length frame in mm (D)	520
Step-in height frame in mm (E)	305
Height adjust handlebar in mm (F)	250
Width handlebar in mm	500
Maximum load in kg.	90
Wheel size front wheel in ETRTO	37 - 489
Wheel size front wheel	22 x 1 3/8
Wheel size rear wheels in ETRTO	35 - 406
Wheel size rear wheels	20 x 1.3

Accessoires