NOUVEAU PRODUIT

RAMPES RLS

Rampes modulaires pour l'accessibilité.
Excellente adhérence, même en présence d'eau ou de neige.
Surface ajourée pour laisser passer les salissures.
Rebords latéraux de sécurité hauteur 100 mm.
Possibilité de fixer des garde-corps latéraux.

▸ **Utilisations** : fauteuils roulants, …
Roues et roulettes.

Capacité maxi 400 KG l'unité

Rampes de chargement en aluminium
GAMME ACCESSIBILITÉ

Le système de rampes RLS est un assemblage d'éléments qui commence par le A puis le S. Après le premier élément S, des éléments peuvent être ajoutés, en fonction de la configuration (S, R, E et W). L'élément final est le Z (voir photo).

RLS-1

Configuration
avec palier de repos

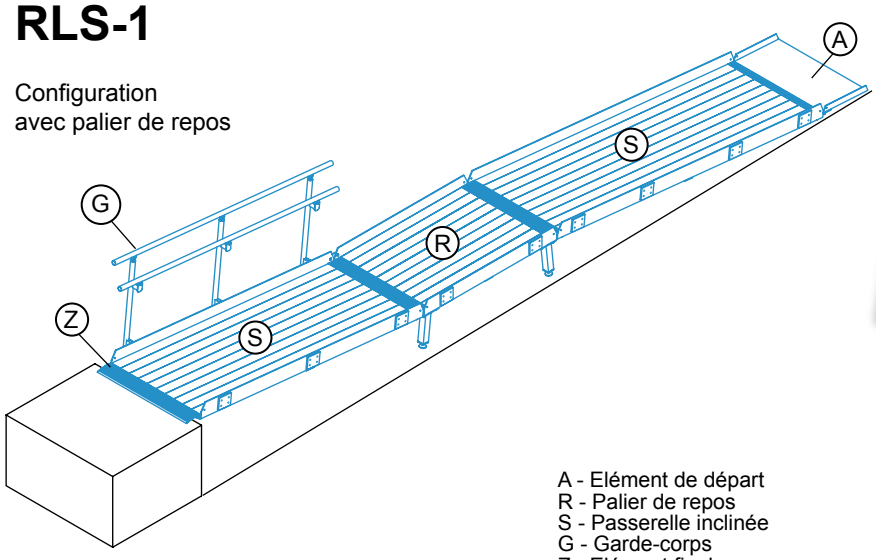

A - Elément de départ
R - Palier de repos
S - Passerelle inclinée
G - Garde-corps
Z - Elément final

Les éléments S et R sont identiques. Cependant, R est installé à l'horizontale et S est incliné.

Des garde-corps peuvent être mis des deux côtés des éléments. La longueur du garde-corps varie en fonction de l'élément d'accueil S, R, E ou W (voir tableau).

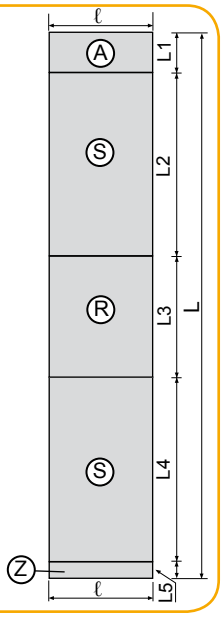

RLS-2

Configuration
avec palier
d'angle à 90°

Elément E, palier d'angle à 90°

Longueurs et largeurs supérieures de 200 à 300 mm aux autres éléments.

Surface carrée.

Des garde-corps peuvent être mis sur les deux côtés extérieurs.

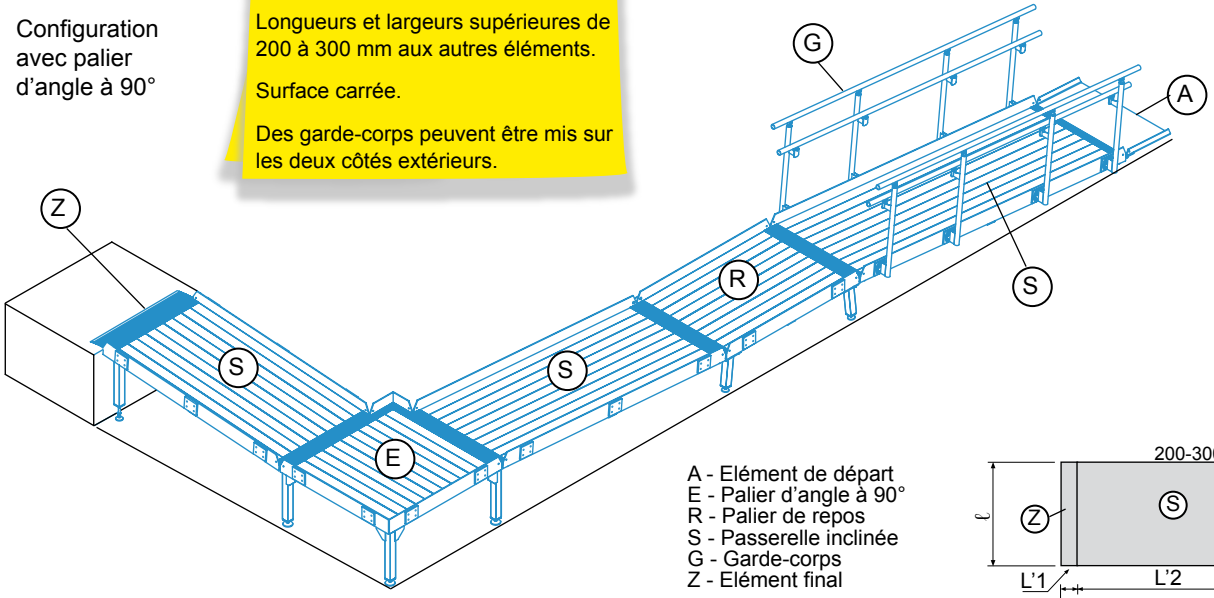

A - Elément de départ
E - Palier d'angle à 90°
R - Palier de repos
S - Passerelle inclinée
G - Garde-corps
Z - Elément final

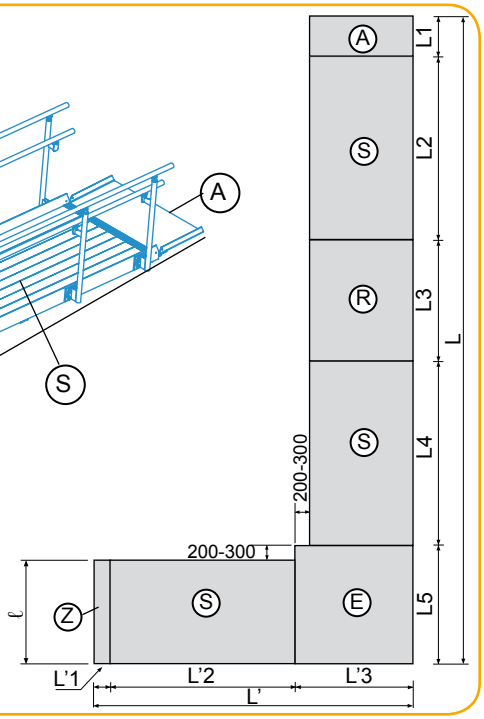

RLS-3

Configuration
avec palier
d'angle à 360°

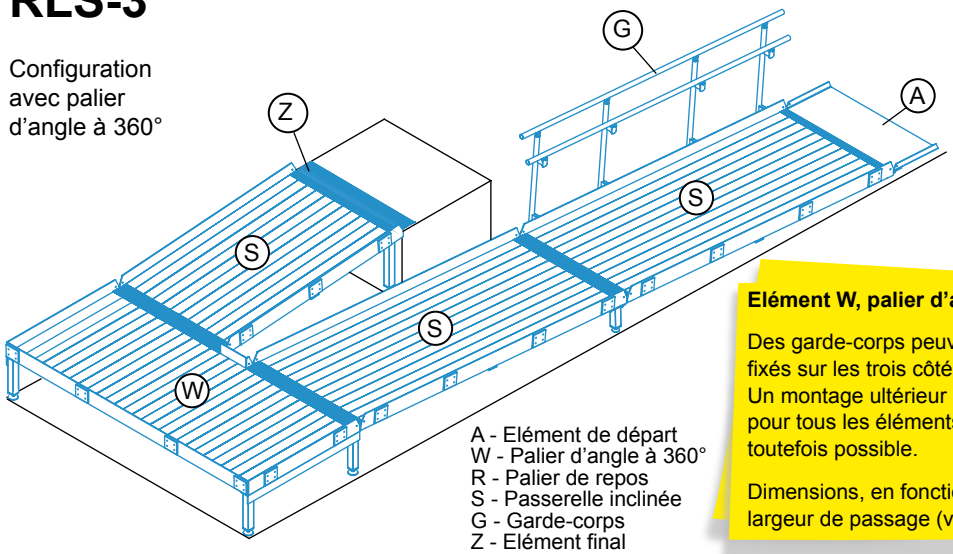

A - Elément de départ
W - Palier d'angle à 360°
R - Palier de repos
S - Passerelle inclinée
G - Garde-corps
Z - Elément final

Elément W, palier d'angle à 360°

Des garde-corps peuvent être fixés sur les trois côtés extérieurs. Un montage ultérieur (comme pour tous les éléments) est toutefois possible.

Dimensions, en fonction de la largeur de passage (voir tableau).

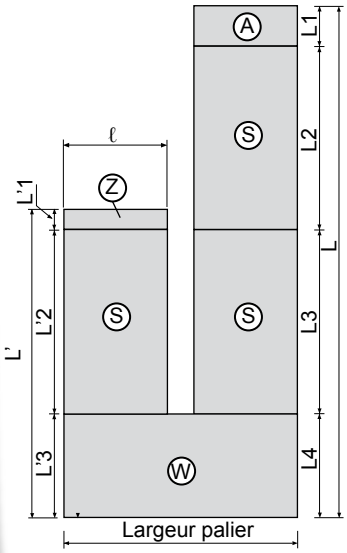

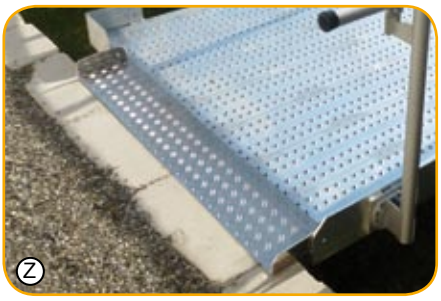

Type	Code	Longueur L (mm)	Largeur ℓ (mm)	Poids (kg/unit.)
TYPE RLS - Elément A				
RLS-A	081.40.400	500	800	8
	081.40.410	500	1 000	10
	081.40.420	500	1 200	12

Type	Code	Longueur L (mm)	Largeur ℓ (mm)	Poids (kg/unit.)
TYPE RLS - Eléments R et S				
RLS-R & RLS-S	081.40.000	1 000	800	19
	081.40.005	1 200	800	21
	081.40.001	1 500	800	26
	081.40.002	2 000	800	33
	081.40.003	2 500	800	40
	081.40.004	3 000	800	48
	081.40.100	1 000	1 000	22
	081.40.105	1 200	1 000	24
	081.40.101	1 500	1 000	30
	081.40.102	2 000	1 000	39
	081.40.103	2 500	1 000	47
	081.40.104	3 000	1 000	55
	081.40.200	1 000	1 200	24
	081.40.205	1 200	1 200	27
	081.40.201	1 500	1 200	35
	081.40.202	2 000	1 200	44
	081.40.203	2 500	1 200	53
	081.40.204	3 000	1 200	63

Type	Code	Longueur palier (mm)	Largeur palier (mm)	Largeur passage (mm)	Poids (kg/unit.)
TYPE RLS - Elément E					
RLS-E	081.40.450	1 000	1 000	800	23
	081.40.460	1 200	1 200	1 000	29
	081.40.470	1 500	1 500	1 200	38

Type	Code	Longueur palier (mm)	Largeur palier (mm)	Largeur passage (mm)	Poids (kg/unit.)
TYPE RLS - Elément W					
RLS-W	081.40.455	1 000	2 000	800	39
	081.40.465	1 200	2 300	1 000	51
	081.40.475	1 200	2 700	1 200	58

Type	Code	Adaptés pour palier d'angle à 90°	Adaptés pour palier d'angle à 360°	Longueur (mm)	Poids (kg/unit.)
TYPE RLS - Garde corps					
RLS-G	081.40.300	081.40.450	081.40.455	1 000	7
	081.40.301	081.40.460	081.40.465/475	1 200	7
	081.40.302	081.40.470		1 500	8
	081.40.303		081.40.455	2 000	11
	081.40.304		081.40.365	2 500	13
	081.40.305		081.40.475	3 000	16

Type	Code	Longueur L (mm)	Largeur ℓ (mm)	Poids (kg/unit.)
TYPE RLS - Elément Z				
RLS-Z	081.40.401	200	800	7
	081.40.411	200	1 000	9
	081.40.421	200	1 200	11

SCHÉMAS

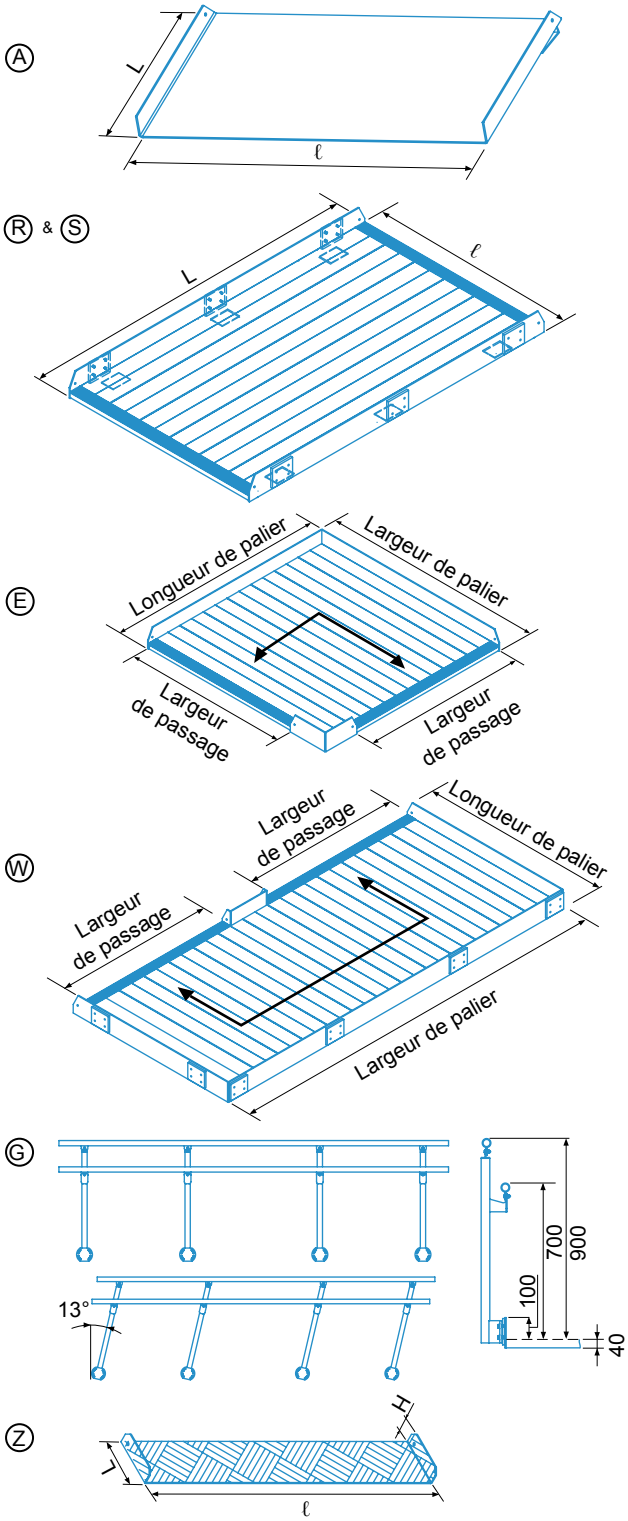

Autres dimensions et caractéristiques, nous consulter