INNOVATIONS | FONCTIONS | REGLEMENTATIONS | ECONOMIES

ORPHEON 2

*Cahier technique disponible sur demande - Modèle présenté avec options**

- **Volume optimal**
- **Esthétique et design moderne**
- **Intégration de toutes les contraintes réglementaires**
- **Accessibilité aux personnes handicapées**
- **Facilité de mise en œuvre et de maintenance**

Recommandé pour :

- Logement
- Santé (répond aux recommandations PMR)
- Hôtellerie

*Options : encadrement miroir, 2 étagères, robinetterie bec long, prise rasoir, barre à 90°.

Version 14

ALTOR
Fonction Salle de Bain

Principe de raccordement

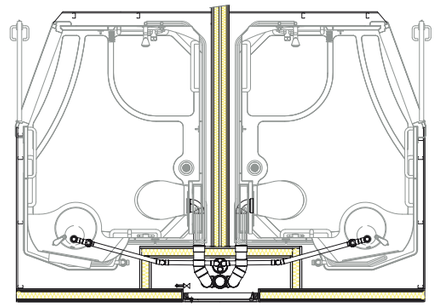

Principe de raccordement - ici représenté par Désirade 5 - sur chute unique avec sortie verticale en dalle.

Optimisation des coûts et des délais avec Altor

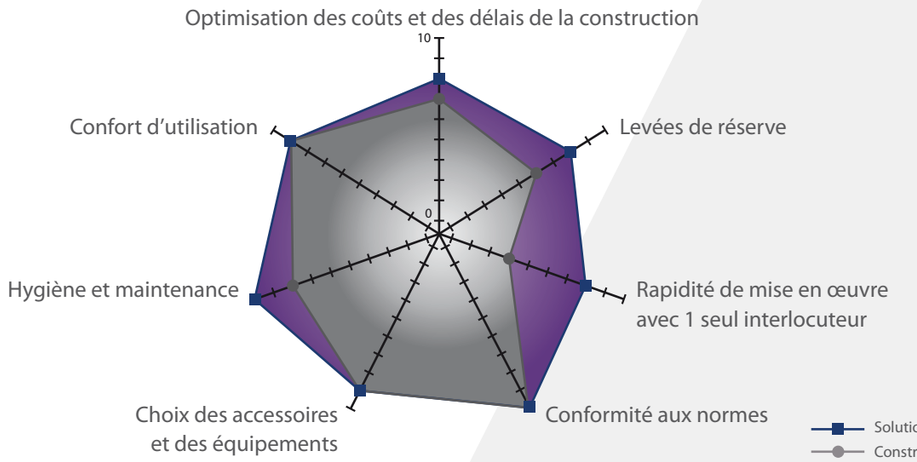

Accompagnement total sur vos projets

En soutien du commercial, un interlocuteur technique vous aide à ajuster la salle de bain sur les plans et à définir les interfaces plomberies et habillages.

La mise en œuvre des salles de bain sur le chantier peut être assurée par ALTOR et ses équipes. Dans ce cas, un conducteur d'opération ALTOR assistera le chantier lors des différentes phases, et pilotera la mise en place des produits, et ce jusqu'à la mise en service, en coordination avec les autres corps d'état.

Par ailleurs, une assistance technique peut être proposée.

Un service SAV est disponible pour répondre à toute question sur les garanties produits et prendre en charge, le cas échéant, tout dysfonctionnement.

ALTOR
Fonction Salle de Bain

Parc industriel de Tabari - BP 9417 - 44194 Clisson CEDEX - France
Tél. +33 (0) 2 40 36 16 67 - Fax +33 (0) 2 40 36 16 78
altor@altor-industrie.com - **www.altor-industrie.com**

Décembre 2013 - Document non contractuel

Descriptifs et nuancier

/// La salle de bain préfabriquée

La salle de bain entièrement équipée est mise en place et raccordée en moins de 6 heures. Autoporteuse pour s'affranchir des contraintes de construction du bâtiment, conçue pour que chaque fonction (zone de douche, WC, vasque) soit la plus conviviale et fonctionnelle possible, tout en conservant le meilleur accès pour l'entretien et la maintenance.

/// Conformités réglementaires

Les salles de bain ALTOR répondent aux réglementations et certifications applicables.

/// Structure

- Parois, sol, plafond en structure polyester armée de fibre de verre, assemblée par visserie, et avec joints d'étanchéité en mousse à cellules fermées.
- Sol pastillé antidérapant, à l'italienne, disponible en 2 versions :
  - pour mise en place dans un décaissé, offrant ainsi un accès plan sur sol fini ;
  - pour mise en place sur dalle sans décaissé, et permettant un ressaut réglementaire sur dalle ragréée finie.

/// Entièrement équipée

- Vasque en béton de résine, mitigeurs de douche et de vasque classés NF, ECAU, miroir, barre et pomme de douche, rail et rideau de douche, patères, porte-papier.
- Barre porte-serviette, barres de maintien horizontales et verticales en zone douche et au droit du WC.
- Système de toilettes suspendues, et réservoir 3/6 l avec double touche.
- Porte battante ou coulissante, laquée blanche à recouvrement, avec poignée inox.
- Barre de rappel sur la porte.
- Appel infirmière.
- Eclairage TBTS, conforme à la NF 15-100, mise à la terre des parties métalliques.
- Réseau d'eau calorifugé, avec filtres et clapets anti-retour.
- VMC.

/// Facilité de mise en place chantier

- Surface extérieure brute prête à recevoir un habillage type Placo ou BA 13, à habiller (hors prestation ALTOR).
- Conçue pour les projets neufs ou de rénovation.
- Suivi de l'étude projet, et mise en place chantier possible, par les équipes ALTOR (se référer aux conditions).

/// Maintenance, entretien

Facilité par la résistance du matériau, par la trappe donnant accès en gaine technique à toutes les attentes (plomberie, électricité…), par la trappe en plafond donnant accès aux spots et au siphon de la salle de bain de l'étage supérieur, par la facilité de nettoyage avec les produits d'entretien courants.

/// Poids

270 kg environ.

/// Options

Principales options citées dans le tableau ci-dessous.

AUTRES ACCESSOIRES EN OPTION
■ Accessoires de couleur ■ Siège de douche rabattable ou amovible ■ Lave-bassin ■ Barre relevable côté WC. ■ Barre à 90°, WC et douche
■ Robinetterie temporisée ou thermostatique
■ Niche ou armoire de rangement au-dessus du WC ■ Revêtement de sol souple type Forbo
■ Spots à LED ■ Prise de courant ■ Prise rasoir IP 24
■ Tout autre accessoire sur étude

/// Extrait du nuancier

Nuancier polyester ALTOR

Réf. 6421	Réf. 4235	Réf. 3118	Réf. 3205	Réf. 4329	Réf. 5098

Réponses réglementaires et certifications

Une conception conforme aux normes relatives à l'accessibilité aux personnes handicapées, selon la loi 2005-102	Des équipements NF	Une conception électrique conforme à la norme NF C 15-100 et validée par des bureaux de contrôle	Une conception selon une certification ISO 9001	Une conformité aux règles du BREEAM anglais	Une conformité aux règles WRAS anglaises	Une conformité des équipements au British Standard
PMR CONFORMITÉ	NF	SOCOTEC NF C 15-100		BREEAM	WRAS	bsi.

Plans

/// Elévation

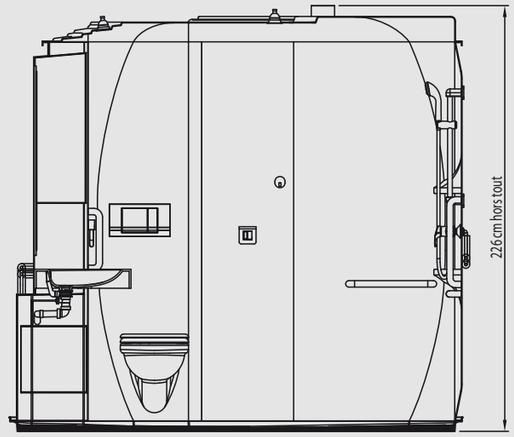

Existe en version « avec décaissé »
et en version « sans décaissé »
(se référer à nos plans techniques pour détails)

/// Exemples de finitions possibles

Rangement

Plan vasque

Siège amovible

Vue du dessus du modèle ORPHEON

/// Encombrements (hors habillage)

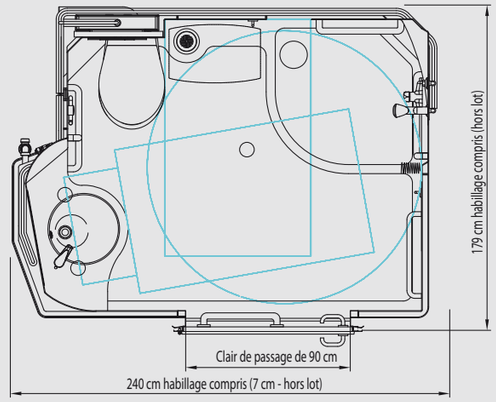

Version porte battante

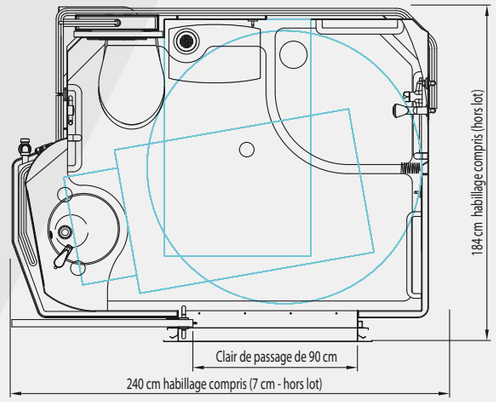

Version porte coulissante

/// Désignation des sens

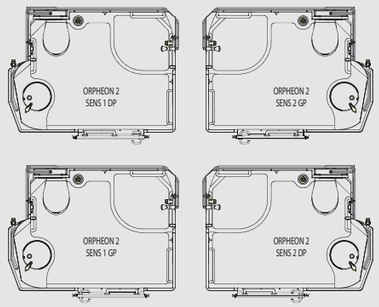

Version porte battante

- Conforme aux critères d'accessibilité aux personnes handicapées
- Cercle de giration
- Zones de transfert
- Hauteur et encombrement sous vasque règlementaires

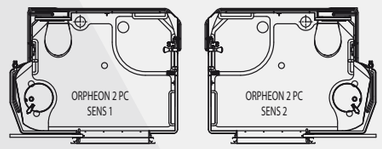

Version porte coulissante