LOCKING KNEE

Le genou Locking Knee est simple, fiable et léger pour l'amputé avec une très faible activité.

Ce genou à verrouillage est destiné à être utilisé pendant la phase de réhabilitation ou comme solution permanente pour l'amputé faiblement actif.

INFORMATION UTILISATEUR	
Niveau d'amputation:	Transfémoral
Niveau d'activité:	Très faible
Limite de poids:	125kg

INFORMATION GENOU	
Hauteur axe du genou:	26mm
Poids du genou:	248g
Arrêt de la flexion à:	140°

ENCOMBREMENT

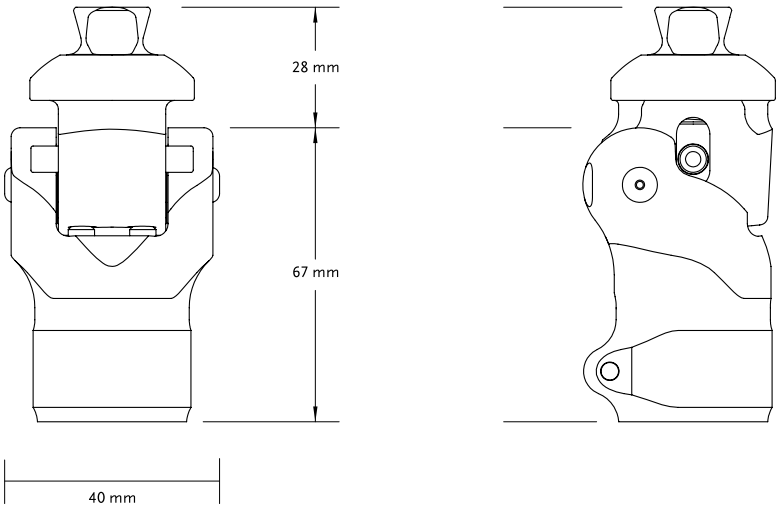

LOCKING KNEE

KIT

RÉFÉRENCE	DÉSIGNATION
LKN12500	Locking Knee

Comprend:
- Kit Cordelette

RÉFÉRENCE	DÉSIGNATION
LKN12590	Dispositif déverrouillage cordelette