Seatara

Wheelable

Le fauteuil d'aisance pliant pour les toilettes et les douches inaccessibles

Particuliers en déplacement
Accueil occasionnel dans les ERP

Un fauteuil pour un usage intérieur, d'un poids de 11,6 kg

Fabrication en injection plastique , avec des composants innovants.

Toutes les parties métaliques sont en acier inoxydable.

Freins hermétiques

Repose-pieds ajustable

<u>Options:</u>
- Pot d'aisance
- Sac de transport rigide

AXSOL
Vers un monde accessible

Le pliage et le montage du Wheelable peuvent être réalisés par l'utilisateur assis sur son propre fauteuil

La faible dimension du Wheelable plié permet une disponibilité à tout moment

Options disponibles

Sac de rangement

Seau d'aisance

Assise de siège

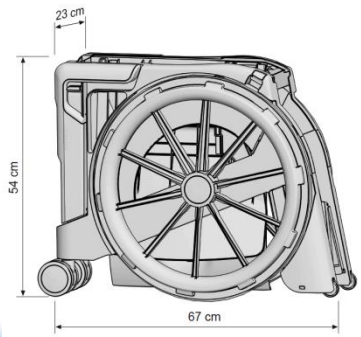

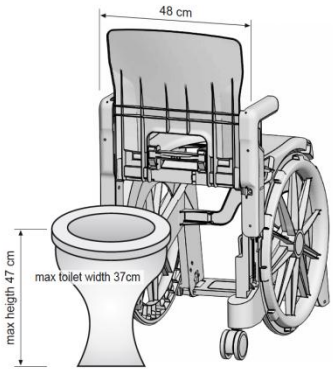

DIMENSIONS

Ouvert

Largeur: 48cm
Longueur: 67cm
Hauteur assise: 53cm
Hauteur dossier: 92cm
Hauteur totale: 145cm

Plié:

Largeur: 23cm
Hauteur: 54cm
Longueur: 67cm
Poids: 11.6 kg

AXSOL 3, rue des Peupliers 78450 CHAVENAY tel: 01.76.78.19.59 email: infos@axsol.fr www.axsol.fr

AXSOL Vers un monde accessible